商品コード	品番	規格	寸法(mm)								適用電線範囲	出荷単位
			ød2	B	L	F	E	øD	ød1	T		
690-350-01280	3.5-R4 JP	UL SP	4.3	8.0	17.8	9.0	4.8	4.8	2.7	1.0	単線:— より線:3.5㎟ AWG:#12	100個 (1箱)
690-350-01290	3.5-R5 JP	UL SP	5.3									
690-350-02900	3.5-5 JP	UL SP		10.3	18.6	8.6						
690-350-01300	3.5-6 JP	UL SP	6.4									
690-350-01310	R 5.5-4 JP	UL SP JIS	4.3	9.5	19.8	8.3	6.8	5.6	3.4	1.0	単線:1.82～2.89mm より線:2.63～6.64㎟ AWG:#12～#10	100個 (1箱)
690-350-04600	5.5-S4 JP (500個)	UL SP		7.2	15.7	5.9	6.2					500個 (1箱)
690-350-01320	5.5-S4 JP (100個)	UL SP										100個 (1箱)
690-350-01330	5.5-4NS JP	UL SP		8.0	19.1	8.3	6.8					
690-350-01340	R 5.5-5 JP	UL SP JIS	5.3	9.5	19.8	8.3						
690-350-01350	5.5-5NS JP	UL SP		8.0	19.1							
690-350-04570	R 5.5-6 JP (500個)	UL SP JIS	6.4	12.0	25.8	13.0						500個 (1箱)
690-350-01360	R 5.5-6 JP (100個)	UL SP JIS										100個 (1箱)
690-350-01370	5.5-6NS JP	UL SP		9.0	24.3							
690-350-01380	R 5.5-8 JP	UL SP JIS	8.4	15.0	28.0	13.7						
690-350-01390	5.5-S8 JP	UL SP		13.2	22.4	9.0						
690-350-01400	R 5.5-10 JP	UL SP JIS	10.5	15.0	28.0	13.7						
690-350-02910	5.5-12 JP	UL SP	13.0	19.2	32.4	16.0						
690-350-01410	8-4NS JP	UL SP	4.3	8.0	21.8	9.3	8.5	7.1	4.5	1.2	単線:2.89～3.65mm より線:6.64～10.52㎟ AWG:#8	100個 (1箱)
690-350-01420	8-4 JP	UL SP		12.0	23.8							
690-350-01430	R 8-5 JP	UL SP JIS	5.3	12.0	23.8							
690-350-04610	8-5NS JP (500個)	UL SP		9.0	22.3							500個 (1箱)
690-350-01440	8-5NS JP (100個)	UL SP										100個 (1箱)
690-350-01450	R 8-6 JP	UL SP JIS	6.4	12.0	23.8							
690-350-01460	8-6NS JP	UL SP		9.6	22.6							
690-350-01470	R 8-8 JP	UL SP JIS	8.4	15.0	29.8	13.8						
690-350-01480	8-8NS JP	UL SP		11.5	28.1							
690-350-01490	R 8-10 JP	UL SP JIS	10.5	15.0	29.8							
690-350-02920	8-12 JP	UL SP	13.0	20.0	33.5	15.0						

符号	年月日	訂正履歴	記印	検印
△-				

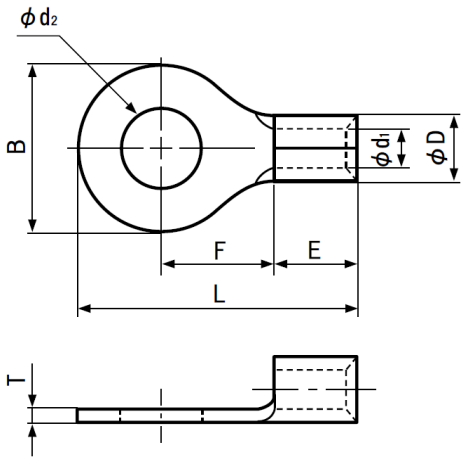

UL LISTED E42024 SP LR20812 JIS JGA JQ0608019 / JQID08002 / JQMY14001 / JIS C 2805

①				1	無酸素銅／すずめっき	
番号	部品名			数量	材料＆寸法＆処理	記事
設計	製図	検査	承認	図名	品番: 表参照	
✓	村井 8.Dec.'22	渡辺 8.Dec.'22	木目 8.Dec.'22	裸圧着端子 丸形(R形) 3.5～8	商品コード: 表参照	
三角法	単位 mm	尺度 FREE		因幡電機産業株式会社 商品統括部 JAPPY部	図番: Rxxx-xx-JP-B-001	

JAPPY