仕様書番号:104010010A-001

仕　様　書

品名　：　ROBO サドル

品番　：　HRSF20A-JP

HRSH20A-JP

JAPPY

因幡電機産業株式会社

[JP-FO-0501-0]

1.適用範囲

本納入仕様書は、ROBO サドルに適用する。

2.種類

品名／品番は下記とする。

品名	品番	リング仕様
ROBO サドル	HRSF20A-JP	爪なし
	HRSH20A-JP	爪あり

3.製品仕様

3-1.構造

本体とベース、リングの三つの部品を組み合わせたものとする

3-2.材質

ポリアミド

3-3.環境対応

RoHS2 規制対応品

4.外観寸法 （単位:mm）

寸法仕様は添付資料　図1のとおりとする。

添付資料　図１

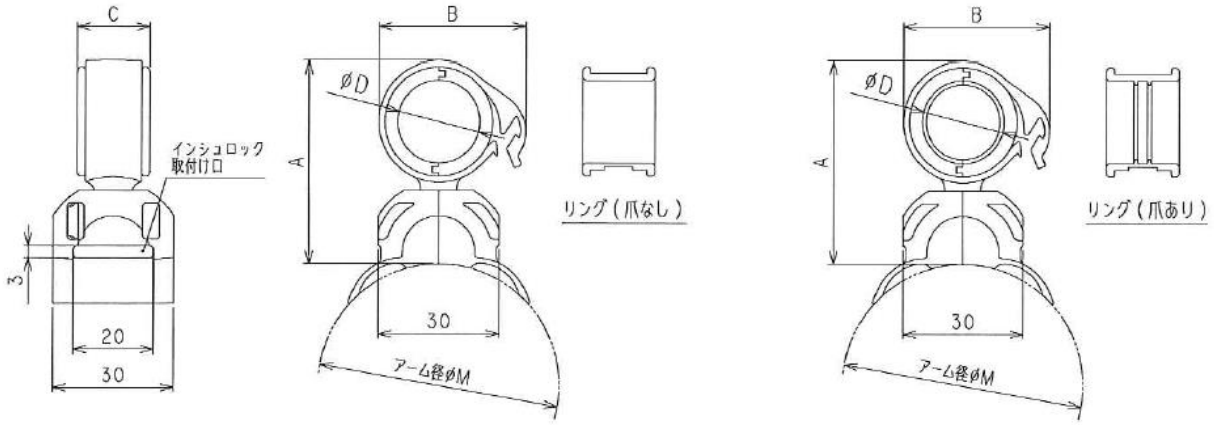

HRSF20A－JP（爪なし）　　HRSH20A－JP（爪あり）

単位：mm

品番	取付可能 サンフレキ ROBO	取付可能 アーム径φM	A	B	C	φD
HRSF20A－JP	NS NP　20 NF	54～108	49.9	36.4	18	20.4
HRSH20A－JP			49.9	36.4	18	20.4

公差：±0.5mm

注 1.サンフレキ ROBO は株式会社三桂製作所製